特重荷重対応型

トラディション・ハイセキュリティー

1・2

- 驚異の耐衝撃強度
- 国や民間の重要施設での納入実績が多数

一般荷重対応型

ジェネレーション6

3・4

- コンパクトでシンプルなボラード
- ボラードの種類が豊富

軽荷重対応型

ルクソール

5・6

- エレガント且つ洗練されたボラード
- LED発光と警告音によって周囲の安全を確保
- 景観に適したエリア区分に最適

URBACO AUTOMATIC BOLLARDS

このカタログに掲載の商品は、シー・ティ・マシンがフランスのURUBACO（ウルバコ）社と業務提携し日本における販売権を取得したものです。

シー・ティ・マシン株式会社

C.T.MACHINERY CO.,LTD.

本　　社　〒530-0041
大阪市北区天神橋1-12-8 創建天神橋ビル2F
TEL.06-6355-0070 FAX.06-6355-0370

東京営業所　〒104-0031
東京都中央区京橋1-1-1 八重洲ダイビル7F
TEL.03-3278-0311 FAX.03-3278-0313

沖縄出張所　〒901-0232
沖縄県豊見城市字伊良波682 サウスコート102号
TEL.098-916-0001

https://www.ctmachin.co.jp

本カタログの内容は、予告なく変更することがあります。あらかじめご了承下さい。
詳細は、当社営業部までお問い合わせ下さい。

B-006

URBACO AUTOMATIC BOLLARDS

エアー駆動システム

自動ボラードシリーズ

AUTOMATIC BOLLARD SERIES

ROBOT GATE

国家施設・官公庁・マンションなど幅広い実績と信頼性を誇るボラード

比類のない頑強性を持たせる事で、車の突入や突破を阻止します。特にハイセキュリティ型自動ボラードは衝撃に耐える強靱な構造のトラディション型ボラードです。過激なテロ行為などにも有効な阻止効果があります。国や民間の重要施設での実績が信頼性を証明しています。

ROBOT GATE

AUTOMATIC BOLLARD SERIES

C.T.MACHINERY CO.,LTD

シー・ティ・マシン株式会社

特重荷重
対応型

TRADITION . HIGH SECURITY

トラディション・ハイセキュリティー

ロボットゲート

- 驚異の耐衝撃強度
- 国や民間の重要施設で
  多くの実績を得ています

圧縮空気駆動方式によりボラードが上下します。

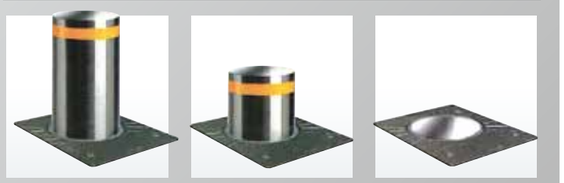

驚異の耐衝撃強度

比類のない頑強性を持たせることで、車の突入や突破を阻止する装置として数多くの実績があります。わずかな衝撃で簡単に曲がるような、普通のポールタイプのバリカーとは根本的に設計コンセプトが違います。

過激なテロ行為などにも十分な防衛効果があり、重要施設の入口などには有効な突入・突破阻止装置です。

標準仕様

■ シリンダー

ボラード直径 (mm)	ボラード高さ (mm)	重 量 (kg)	厚 み (mm)
250	700	261	10
250	900	273	10

■ ヴァンドーム

ボラード直径 (mm)	ボラード高さ (mm)	重 量 (kg)	厚 み (mm)
250	700	265	10
250	900	273	10

シリンダー

ヴァンドーム

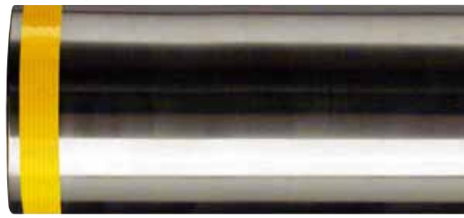

※ヴァンドーム以外は、カラー塗装が出来ます。
当社色見本サンプル帳にて選んで頂けます。

外形寸法図

φ250/H700 MODEL

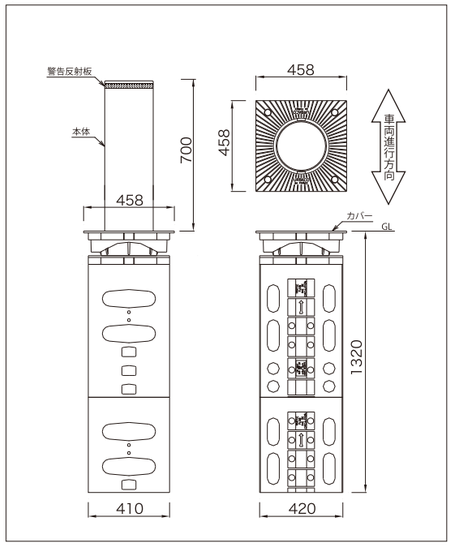

φ250/H900 MODEL

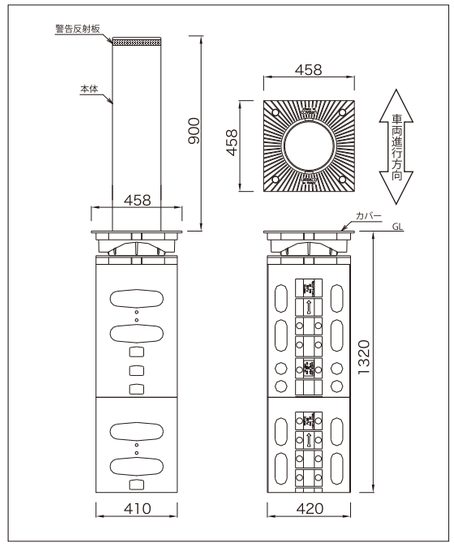

※鋳物製品のため、寸法誤差が生じます。

一般荷重
対応型

GENERATION 6

ジェネレーション6

ロボットゲート

- コンパクトでシンプルなモデル
- ボラードの種類が豊富

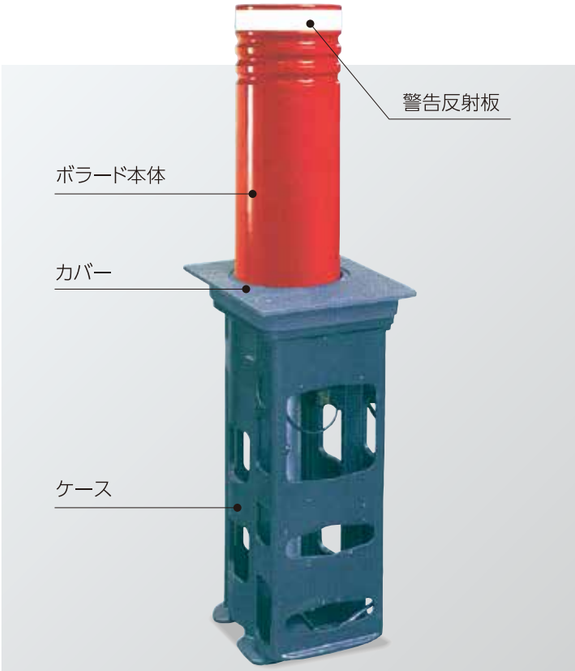

圧縮空気駆動方式によりボラードが上下します。

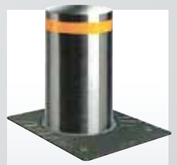

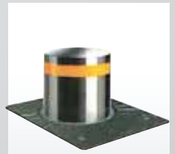

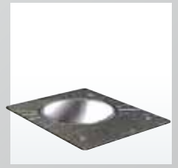

» ジェネレーション6には自動の他に、セミオート式もあります。

セミオート式ボラード

- ガスジャッキによる上昇駆動
- 配管配線工事が不要の簡易工事

標準仕様

■ すべて共通

ボラード直径 (mm)	ボラード高さ (mm)	重 量 (kg)
250	500	113
250	750	149
200	500	87
200	750	108
120	500	54
120	750	72

外形寸法図

φ250/H500 MODEL

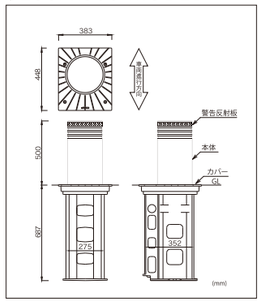

φ250/H750 MODEL

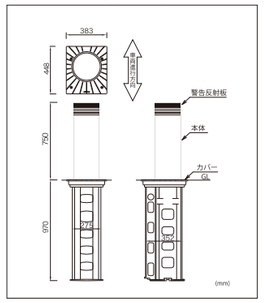

φ200/H500 MODEL

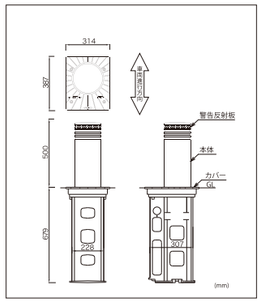

φ200/H750 MODEL

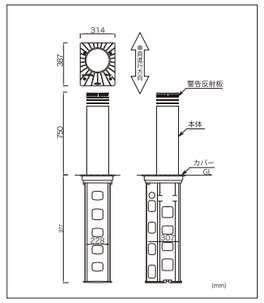

φ120/H500 MODEL

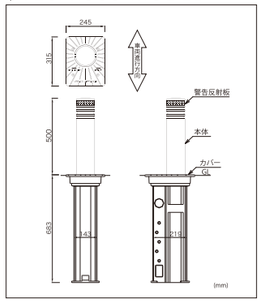

φ120/H750 MODEL

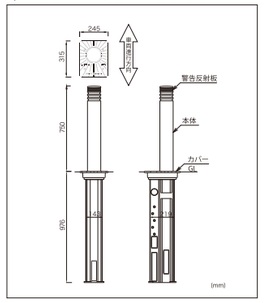

※鋳物製品のため、寸法誤差が生じます。
※H500とH750は、外形寸法図の縮尺が違います。

シリンダー

アクロポール

アテネ

シャトヌーフ

ヴァンドーム

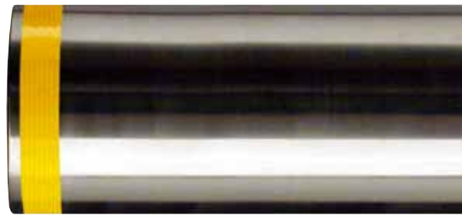

※ヴァンドーム以外は、カラー塗装が出来ます。
当社色見本サンプル帳にて選んで頂けます。

軽荷重
対応型

LUXOR

ルクソール

ロボットゲート

- エレガント且つ洗練されたボラード
- LED発光と警告音によって周囲の安全を確保
- 景観に適したエリア区分に最適

圧縮空気駆動方式によりボラードが上下します。

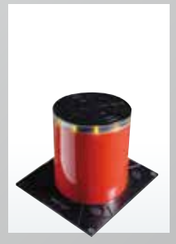

標準仕様

ボラード直径 (mm)	ボラード高さ (mm)	重 量 (kg)
320	600	89
320	800	101
270	600	75
270	800	89
200	600	68
200	800	76

※カラー塗装は、当社色見本サンプル帳にて選んで頂けます。

外形寸法図

φ200/H800,H600 MODEL

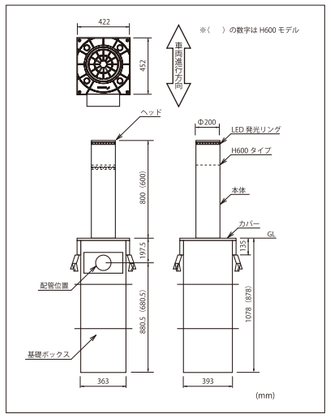

φ270/H800,H600 MODEL

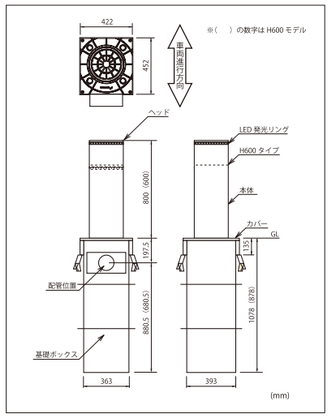

φ320/H800,H600 MODEL

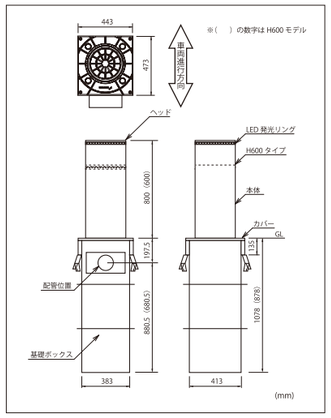

※鋳物製品のため、寸法誤差が生じます。

» 突入･突破の阻止以外に…

車道と歩道部分を線引きするための有効な手段

車道と歩道に段差を設ける必要もなくなり、生活道路が凹凸のない、暮らしにやさしい道路環境が整います。

景観形成とスペースを確保

ボラードは閉鎖的なイメージもなく、その全体フォルムは周囲の建物や環境にも調和します。

自動ゲートとしても有効

自動ボラードは自動ゲートとして使用できます。門扉やチェーンゲートは閉まっている場合は、通行者はゲートを迂回しなければなりませんが、ボラードは車を阻止するものの、歩行者や自転車などの往来を邪魔しません。

» 自動、セミオート式以外に、脱着式ボラードもございます。

● 詳細は当社営業部まで、お問い合せ下さい。